Bloqueio de haste

CARACTERÍSTICAS TÉCNICAS

Pressão	Máxima de 10,5 Kgf/cm^2 (150 psi)
Temperatura	-10ºC a +80ºC (Buna-N)

MATERIAIS

Bucha Guia	Plástica autolubrifícante
Mordentes	Bronze
Corpo	Alumínio Liga
Vedações	Buna-n ou Viton

ESPECIFICAÇÕES

Ø CILINDRO
032
040
050
063
080
100

	MATERIAL VEDAÇÕES
1	BORRACHA NITRILICA
2	VITON

BH ☐☐☐ ☐

Obs: Cilindro solicitado em separado.

TABELA 1
PROLONGAMENTO HASTE

Ø CIL	PROLONGAMENTO
32	58
40	65
50	82
63	82
80	110
100	115

DESCRIÇÕES

Dispositivos de bloqueio de haste para montagem em cilindros ISO 15552
Observação: ao solicitar o cilindro especificar o prolongamento de haste necessário para cada tamanho de conforme tabela 1.

DADOS DIMENSIONAIS

Para utilizar com cilindro ISO 15552 - 032 a 100

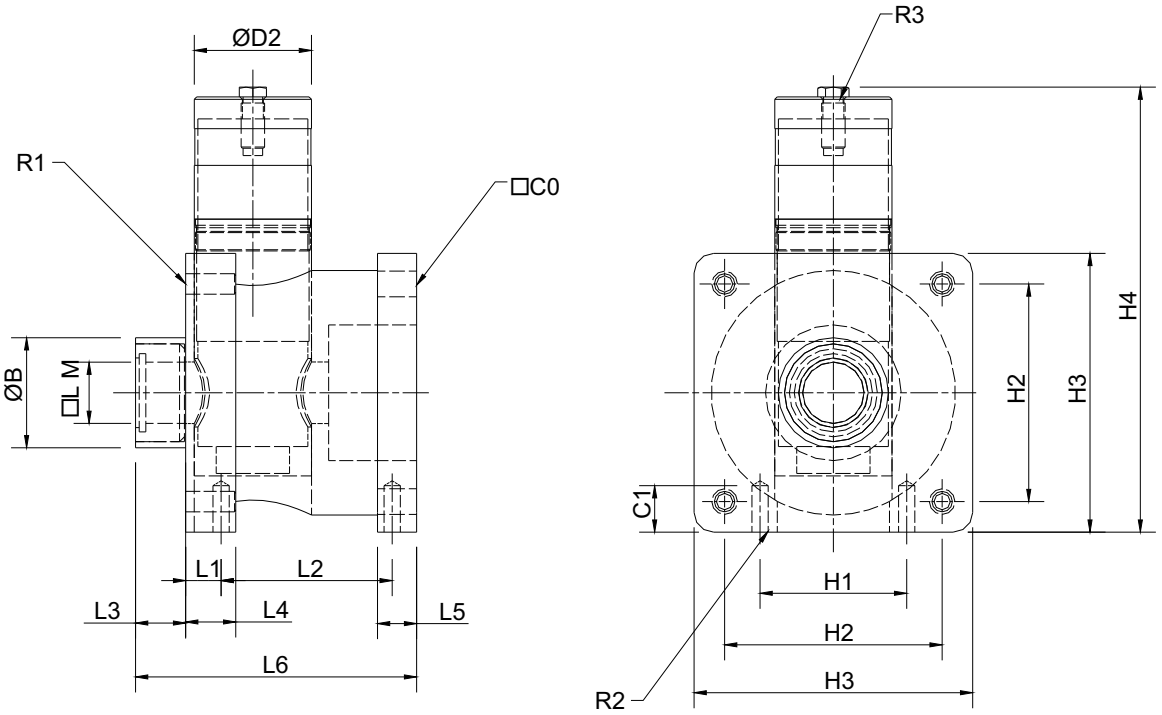

Dimensões em mm

Ø CIL	B	C1	D1	D2	H1	H2	H3	H4	L1	L2	L3	L4	L5	L6
32	30	8	7	20	16	32,5	46	96	4	40	10	13	8	58
40	35	10	7	24	21	38	54	103	5	46	10	13	8	65
50	40	12	9	30	24	46,5	65	127	5	54	12	16	15	82
63	45	14	9	38	32	56,5	75	152	7,5	55	12	16	15	82
80	45	16	11	48	44	72	95	182	10	70	20	20	18	110
100	55	16	11	48	60	89	114	182	14,5	70	23	20	18	115

Ø CIL	MM	R1	R2	R3	FORÇA DE BLOQUEIO(kgf)
32	12	M6X1	M5X0.8	M5X0.8	60
40	16	M6X1	M5X0.8	M5X0.8	100
50	20	M8X1.25	M6X1	1/8"BSP	140
63	20	M8X1.25	M8X1.25	1/8"BSP	200
80	25	M10X1.5	M8X1.25	1/8"BSP	320
100	25	M10X1.5	M8X1.25	1/8"BSP	500

KIT DE REPARO

Ø CILINDRO
032
040
050
063
080
100

	VERSÃO
OMITIR	BORRACHA NITRÍLICA
V	VITON

KRBH □□□ □