CARACTERÍSTICAS TÉCNICAS

Pressão	Máxima de 10,5 Kgf/cm^2 (150 psi)
Temperatura	-10ºC a 50ºC
Capacidade do copo	Mini = 45 ml Médio = 120 ml

MATERIAIS

Corpo	Alumínio
Copo	Nylon ou Policarbonato
Válvula	Latão
Vedações	Buna-N

ESPECIFICAÇÕES

	ROSCA/TAMANHO
12	1/4" - MINI
22	1/4" - MÉDIO

	Nº TORNEIRAS
1	1 - SOMENTE MINI
2	2 - MINI/MÉDIO

	COPO
0	PRETO - NYLON
1	TRANSP. - POLICARBONATO

FR ☐☐ ☐ ☐

DESCRIÇÃO

Utilizado para reduzir a pressão do ar comprimido ao nível ideal, mantendo-o estável durante o processo, possui regulagem suave e rápida, através de botão com trava de segurança contra desregulagens causadas por vibrações. Protege os componentes de trabalho pneumático, retira do ar partículas sólidas de água condensada na tubulação. A fixação do copo por meio de roscas permite desmontagem fácil e rápida na limpeza e manutenção. Elemento filtrante produzido em POLIPROPILENO MICROPOROSO, pode ser facilmente retirado, sem auxílio de ferramentas. O número de limpezas possíveis é praticamente infinito. Sistema operacional de drenagem do condensado.

DADOS DIMENSIONAIS

MINI

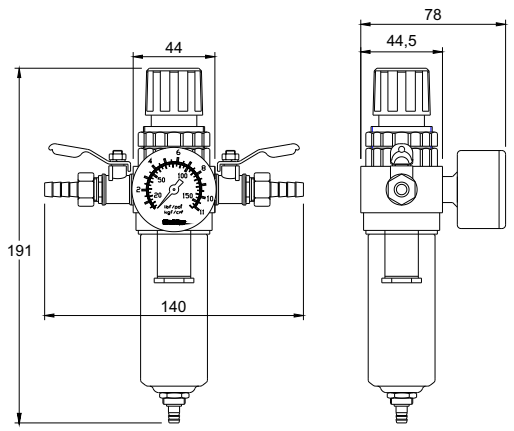

MÉDIO

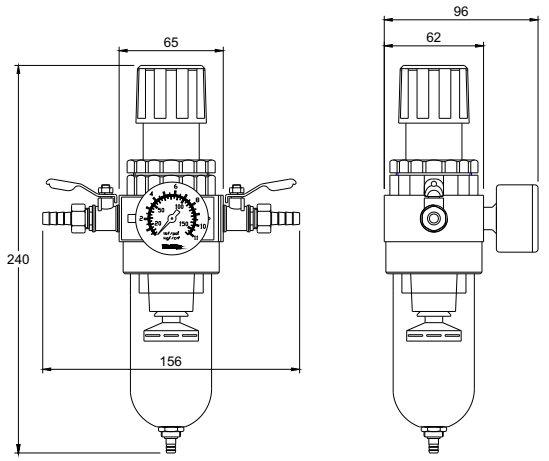

Obs.: Advertências sobre copos de policarbonato verificar página 93.